SW232

osminásobný přepínač RS232

připojení více zařízení k jedné RS232

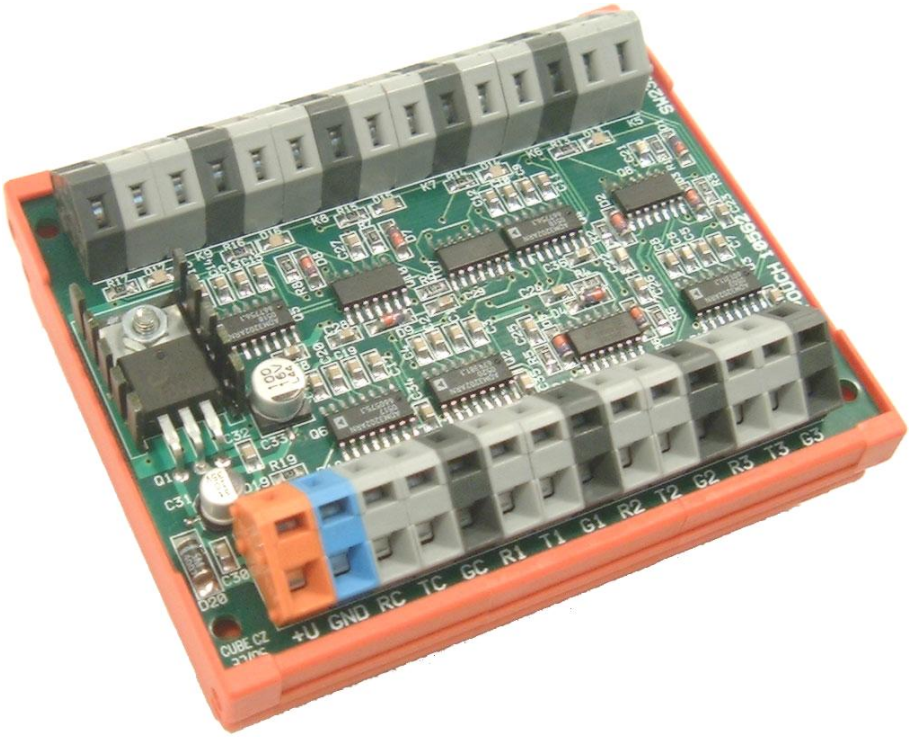

SW232

Katalogový list

Vytvořen: 7. 11. 2005

Poslední aktualizace: 17.4.2013 12:27

Počet stran: 8

© 2013 Papouch s.r.o.

Papouch s.r.o.

Adresa:
Strašnická 3164/1a
102 00 Praha 10

Telefon:
+420 267 314 267

Fax:
+420 267 314 269

Internet:
www.papouch.com

E-mail:
papouch@papouch.com

OBSAH

Základní informace 4
Popis 4
Vlastnosti a aplikace 4
Technické parametry 5
Možná provedení 5
Zapojení a indikace 6
Blokové zapojení 7

ZÁKLADNÍ INFORMACE

Popis

Osminásobný přepínač sériového portu umožňuje připojit na jednu sériovou linku RS232 (sériový port, COM) až osm zařízení. Zařízení musí být adresovatelná a musí pracovat v dotazovacím režimu. Všechny přenosy jsou indikovány kontrolkami.

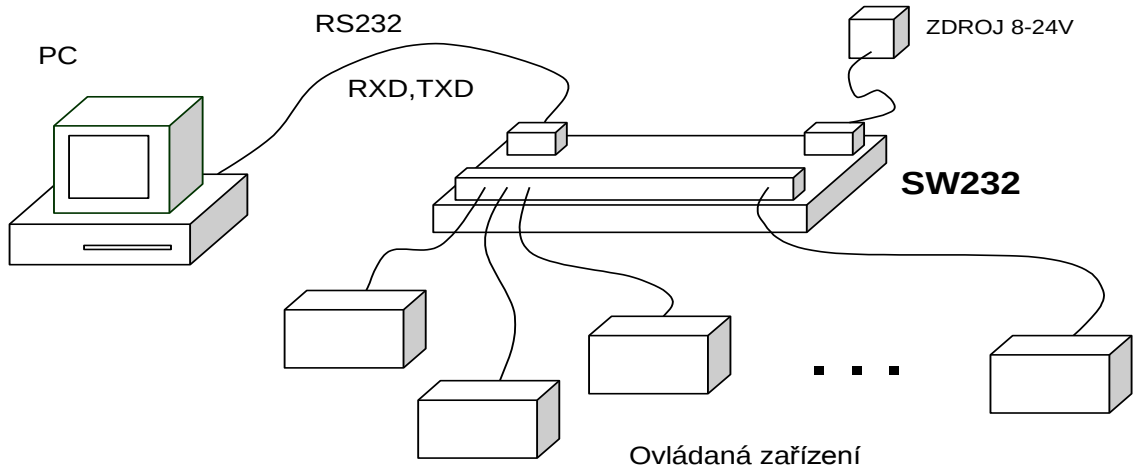

obr. 1 – uspořádání komunikace s přepínačem SW232

Jednoduchý přepínač SW232 je určen pro systém pracující v dotazovacím režimu. Řídicí počítač (master) vyšle instrukci, která je přes přepínač RS232 rozeslána všem zařízením (slave). Odpovědět může pouze jedno zařízení (většinou to, které rozpoznalo svoji adresu). Přepínačem SW232 procházejí všechna data beze změny a bez prodlevy, nepotřebuje ani žádné nastavení.

Vlastnosti a aplikace

- Připojení více adresovatelných zařízení na jednu linku RS232.
- Dodržení všech parametrů linky RS232 dle normy.

Technické parametry

Typ přepínané linky RS232

Počet linek.....8 + jedna hlavní (Main)

Přenášené signály .....RxD, TxD

Komunikační rychlost.....0 až 460 kBd

Vstupní napětí .....max. ±30V

Vstupní odpor .....min. 3 kΩ

Výstupní napětí.....±9V typicky (zátěž 3 kΩ)

Napájecí napětí .....8 až 25V DC

Odběr.....max. 80mA

Prodloužení svitu kontrolek.....150 ms

Připojení signálů .....svorkovnice Wago 236

Rozměry .....87 mm x 70 mm x 18 mm

Hmotnost .....85 g (včetně držáku na lištu DIN)

Možná provedení

Úchyt:

- Bez úchytu *(standardní provedení)*
- S držákem na lištu DIN 35 mm

Neváhejte nás kontaktovat v případě dalších specifických požadavků na provedení a funkce modulu SW232.

ZAPOJENÍ A INDIKACE

Zapojení komunikačních linek modulu SW232 je patrné z obr. 2.

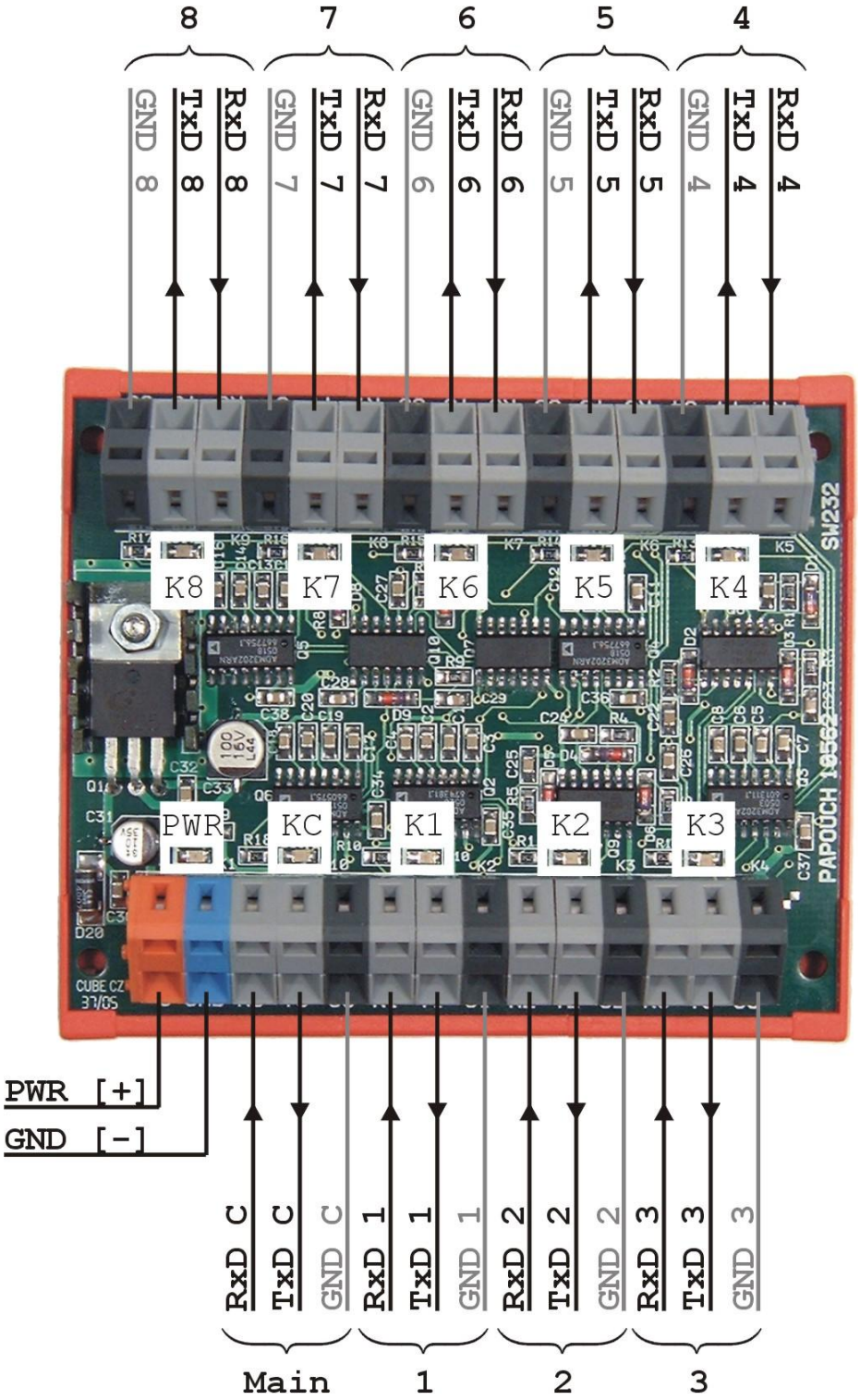

obr. 2 – zapojení svorek a kontrolky

Hlavní komunikační linka je označena „Main“. Ostatní komunikační linky jsou očíslovány 1 až 8.

Na desce elektroniky je jedna kontrolka pro každou komunikační linku, která indikuje přenos dat z příslušné linky. Kontrolky jsou označeny číslem odpovídajícího kanálu.

Kontrolka PWR svítí při připojeném napájecím napětí.

BLOKOVÉ ZAPOJENÍ

Na obr. 3 je blokové zapojení komunikační části SW232.

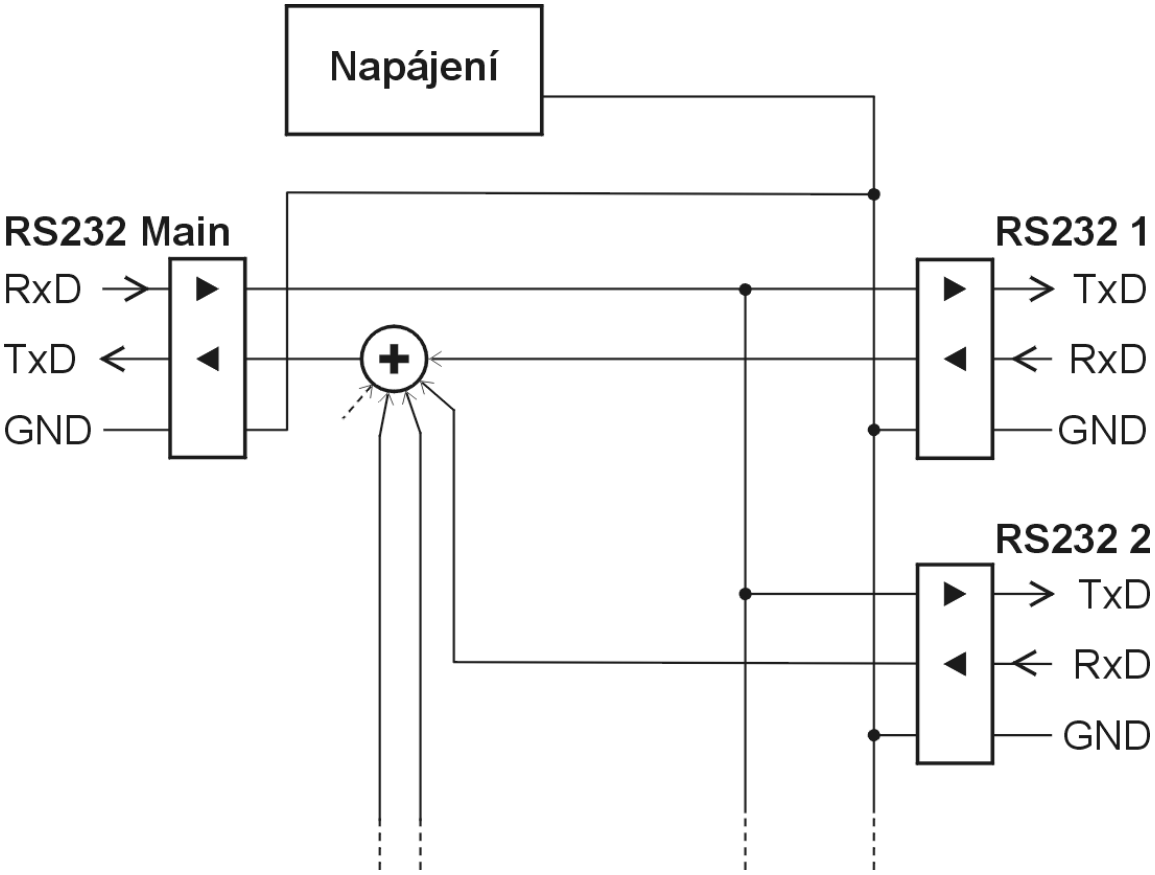

obr. 3 – blokové zapojení komunikační části

Všechny země jsou galvanicky spojeny.

Všechny linky mají úrovně dle standardu sériového rozhraní RS232.

Papouch s.r.o.

Přenosy dat v průmyslu, převodníky linek a protokolů, RS232/485/422/USB/Ethernet/GPRS/WiFi, měřicí moduly, inteligentní teplotní čidla, I/O moduly, elektronické aplikace dle požadavků.

Adresa:

Strašnická 3164/1a
102 00 Praha 10

Telefon:

+420 267 314 267

Fax:

+420 267 314 269

Internet:

www.papouch.com

E-mail:

papouch@papouch.com